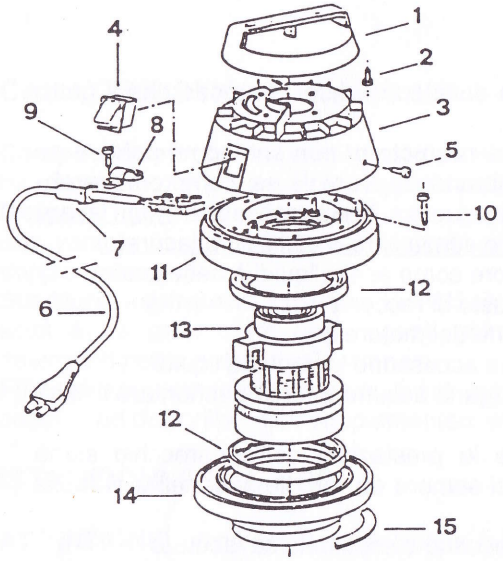

CATALOGO RICAMBI

17-090 TESTATA COMPLETA

1 15-651 COPERCHIO
2 13-960 VITE COPERCHIO
3 15-901 CALOTTA CONICA
4 12-659 INTERRUTTORE
5 13-961 VITE CALOTTA
6 12-360 CAVO ALIMENTAZIONE
7 12-900 PASSACAVO
8 13-923 VITE CAVALLOTTO
9 12-109 CAVALLOTTO
10 13-013 VITE DI UNIONE
11 15-571 CALOTTA
12 16-319 ANELLO MOTORE
13 11-700 MOTORE ASPIRAZIONE
14 15-904 BASAMENTO TESTATA
15 16-362 ANELLO SOTTOTESTA

20 20-367 ANELLO FILTRO
21 20-468 RICAMBIO FILTRO
20-490 FILTRO COMPLETO
22 20-900 CESTELLO
23 13-966 DADO FISSAGGIO
24 13-965 RONDELLA
25 13-964 VITE CESTELLO
26 14-482 GALLEGGIANTE

OPZIONALI:
20-702 FILTRO NYLON
20-670 FILTRO ASSOLUTO
01-394 1X5 SACCO CARTA

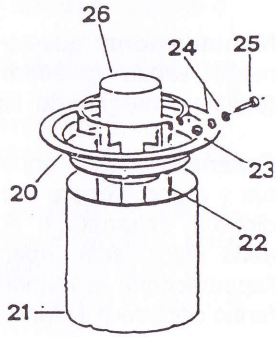

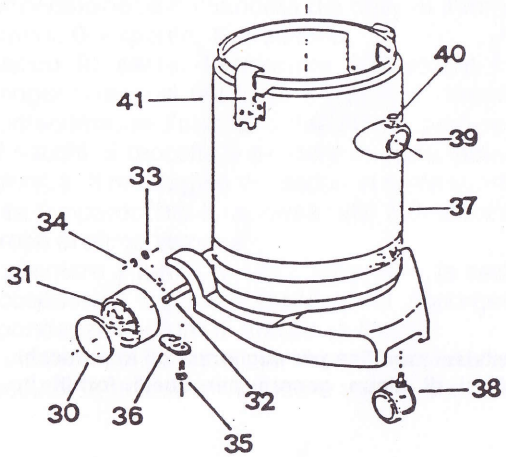

17-829 FUSTO COMPLETO

30 15-820 COPERCHIO RUOTA
31 19-570 RUOTA
32 14-853 ASSALE RUOTE
33 13-811 RONDELLA
34 13-812 SEEGER
35 13-013 VITE SQUADRETTA
36 15-821 SQUADRETTA ALBERO
37 15-825 FUSTO
38 19-860 RUOTA PIVOTTANTE
39 15-826 BOCCHETTONE
40 15-906 SALTARELLO CPL
41 15-238 GANCIO

E' consigliabile sostituire il sacco in carta quando lo stesso è pieno per due terzi.

Accessori: la dotazione di serie comprende dieci accessori (cod. 00-210), di montaggio ed uso estremamente semplici:

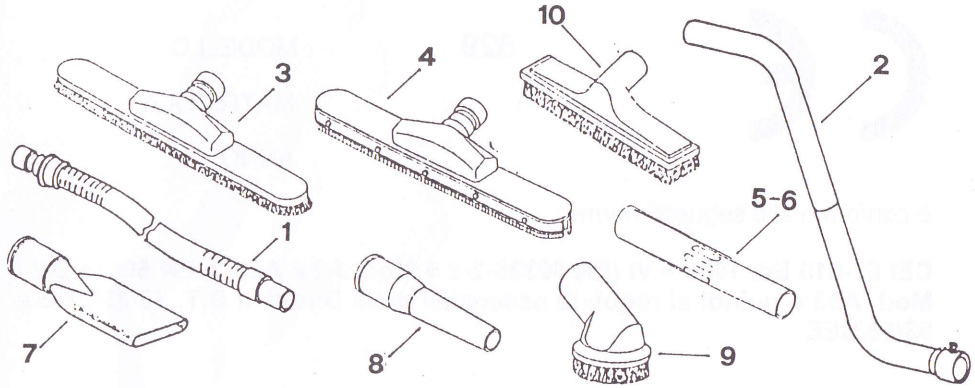

1 Tubo flessibile (cod. 01-410): inserire il manicotto rigido nel bocchettone del fusto (n. 37 c.ric.)
2 Doppia curva (cod. 01-440): innestare fra loro le due parti ad incastro obbligato e collegare al manicotto morbido del tubo flessibile
3 Spazzola pavimento (01-420): da usare per materiali solidi sui pavimenti, va inserita nel manicotto nero della doppia curva e ancorata con l'apposito fermo, che le impedisce di sfilarsi permettendone però la rotazione; è dotata di setola smontabile e sostituibile
4 Ventosa liquidi (01-421): adatta per aspirare i liquidi, va montata come la spazzola pavimento; la serie lame in gomma può essere sostituita
5/6 Prolunga PVC: prolunghe in materiale leggero per lavorare in altezza
7 Lancia: per fessure, angoli, spazi ristretti
8 Riduzione PVC: adattatore necessario per collegare il tubo flessibile con il pennello e la spazzola imbottiture
9 Pennello: per pulire in piccoli spazi difficilmente accessibili
10 Spazzola imbottiture: per pulire imbottiture, stoffe, tappezzerie

Sono inoltre disponibili altri accessori **opzionali** studiati per facilitare lavori particolari.

Filtro: l'efficienza dell'aspiratore dipende dalla pulizia del filtro, che dovrà essere quindi tanto più frequente quanto più si usa l'aspiratore. Pulire il filtro usando un altro aspirapolvere o a mano, con una spazzola e scuotendolo delicatamente; la pulizia ottimale del filtro si ottiene soffiando con aria com-