MODELLO CON SONDA ELETTRONICA

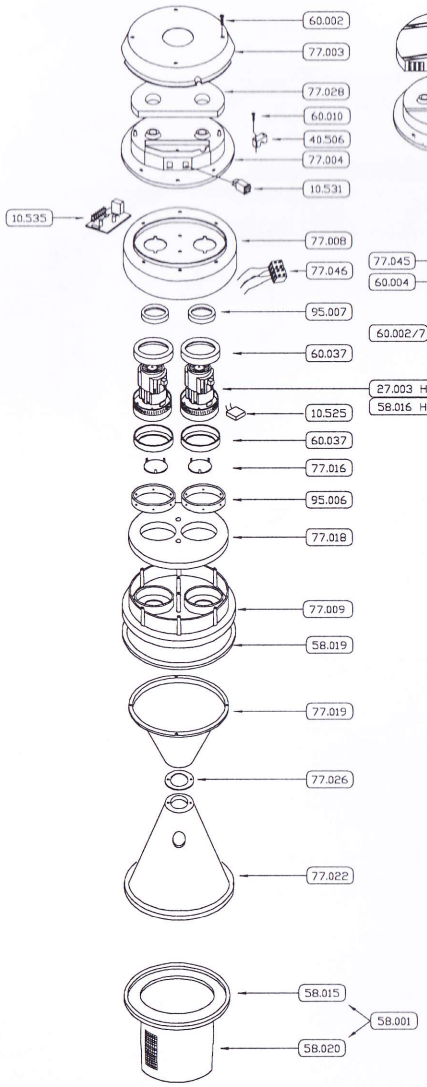

MODELLO CON VALVOLA GALLEGGIANTE

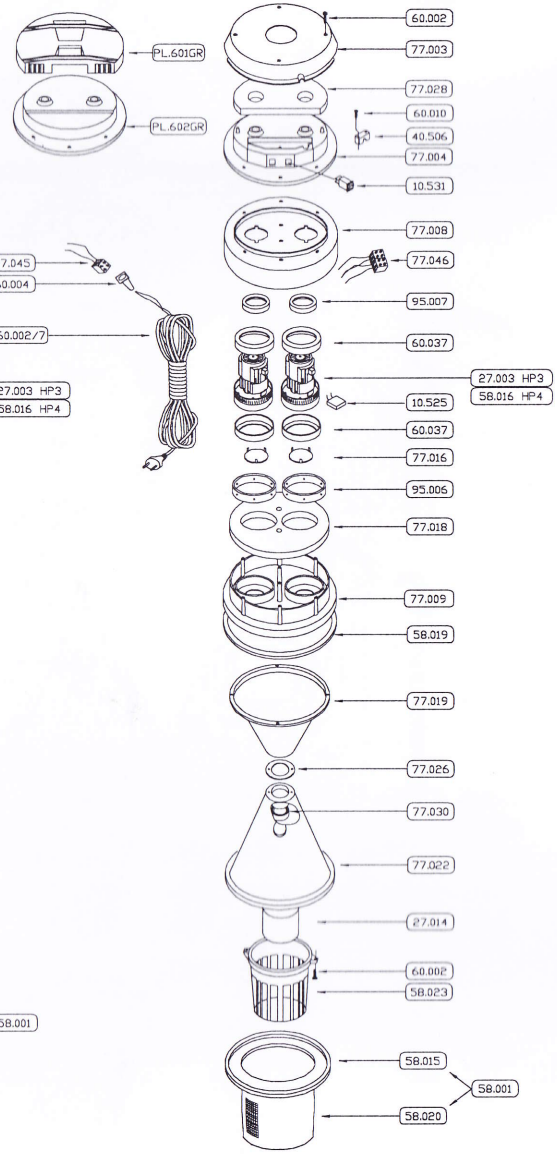

MODELLO CON ACCESSORI ø40

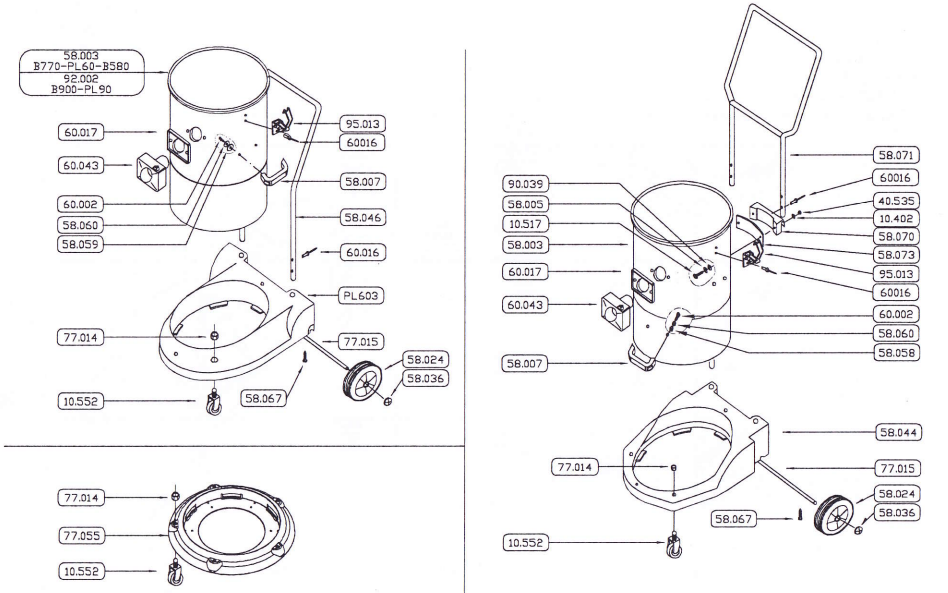

MODELLO CON ACCESSORI ø50

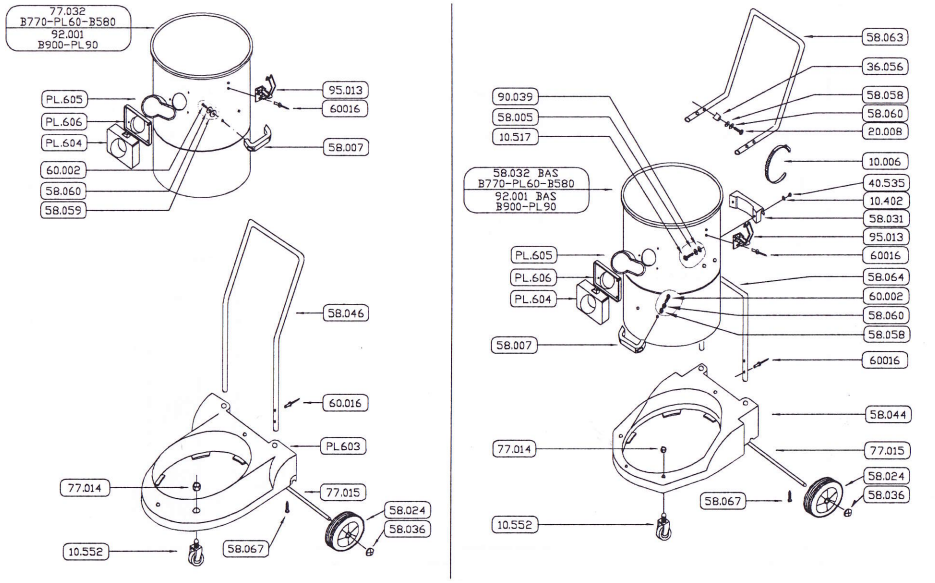

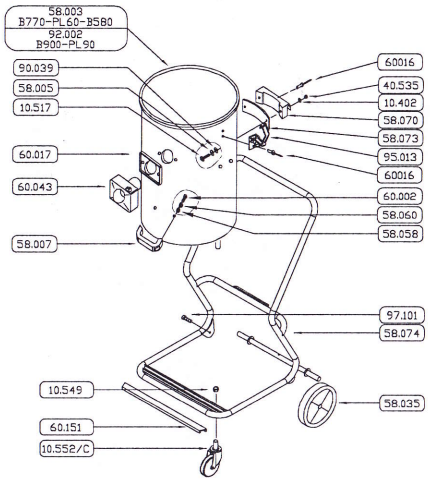

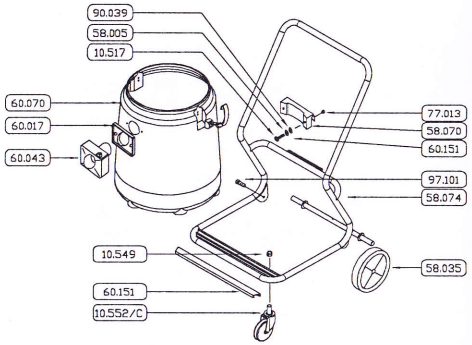

Technische Daten
Datos técnicos
Données tecniques
Technical data
Dati técnici
Technische gegevens

	A/P 58 P 100 P 40	A/P 58.3	A 80.4 A/P 58.4
	1 x 1300W	2 x 1100W	2 x 1300W
	A/P 58.4 58 l P 100 80 l P 40 40 l	58 l	A/P 58.4 58 l A 80.4 80 l
	59 l/s	108 l/s	118 l/s
	2500 mm H_2O	2200 mm H_2O	2500 mm H_2O

2200 mm
2500 mm

Ausrûstungen Ø40
Acceaorios estándar Ø40
Accessoires fournis avec l'appareil Ø40
Attachments included Ø40
Accessori in dotazione Ø40
Bijgelverde onderdelen Ø40

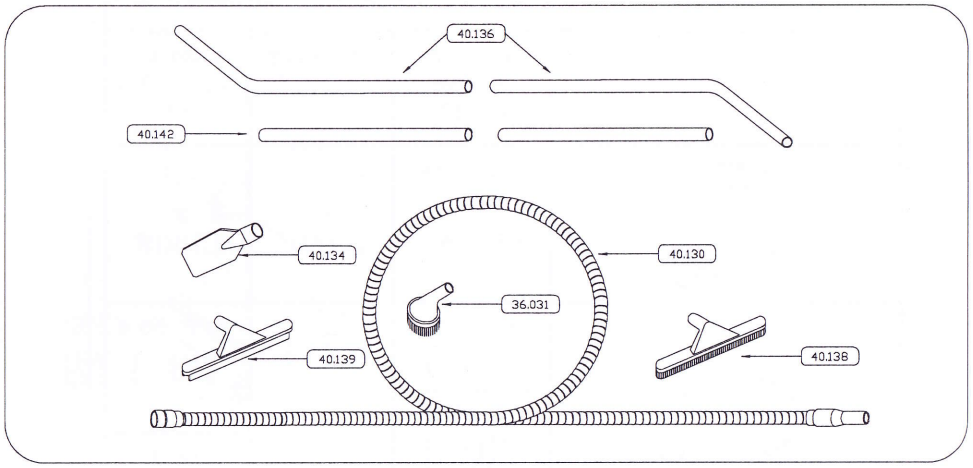

Ausrûstungen Ø50
Acceaorios estándar Ø50
Accessoires fournis avec l'appareil Ø50
Attachments included Ø50
Accessori in dotazione Ø50
Bijgelverde onderdelen Ø50

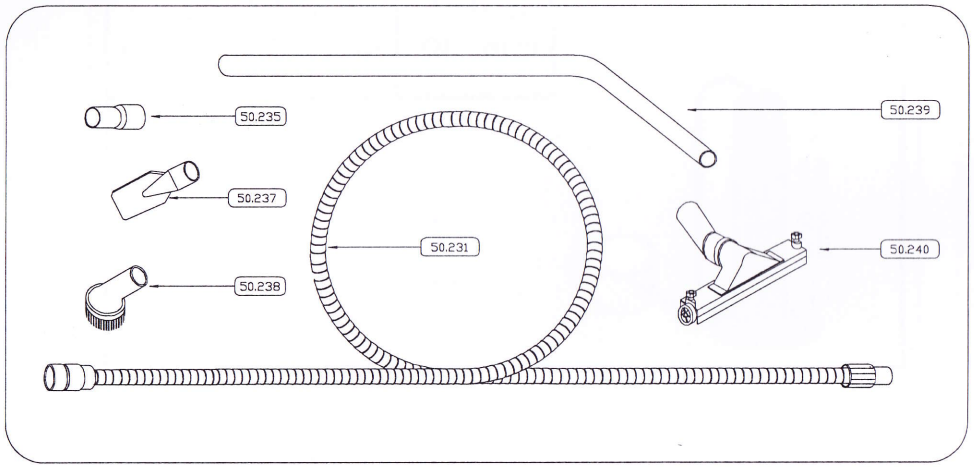

(D) BEACHTEN

Bitte lesen Sie diese Anweisungen mit sebr Aufmerksamkeit und halten sie dies Blatt auch in Zukunft. Alle die Teile der Verpackung (Piastikbeute, Krompe usw.) sind potentielle Gefahrquelle und daher Sie sie nicht an Kindern und unfähigen Personen geben sollten. Nach dem Sauger aus der Verpackung ausgenommen wird, kontrollieren Sie die lntegrität des Apparates. Falls Sie über die lntegritüt nicht sicher sind, arbeiten Sie nicht, aber bringen Sie ihn zu einer anarkannten Bedienungstelle. Falls Sie nicht Original-Ersatzteilen brauchen, können wir nicht die komplett Sicherheit gewährleisten. Vergewissen sie sich, daß der Wert des Netzanschlusses mit den Angaben des Typenschildes auf dem Sauger identisch ist. Brauchen Sie die Maschine nur für die Arbeit, daß wir für sie konzepiert haben, d.h. Absaugung von Flüssigkeiten und Stäuben, die nicht entzündlich oder explosiv sind. Nicht bei den Augen, Mund und Ohren halten. Bei Reinigung-instandhaltungs und wartungsarbeiten muß immer der Netzanschluß unterbrochen werden. Deshalb ziechen Sie immer den Netzstecker. Der Bauer ist nicht verantwortlich für alle den Gebraucht nicht gemässig an obene Anweisungen. Der Bauer kann lhre Maschine ohne eininge Ankündigungssegnal ändern.

GEBRAUCH ALS TROCKENSAUGER

Kontrollieren Sie bitte, ob das Gerät ausgeschaltet ist (Punkt 1).
Jetzt lösen Sie die Klammern, die auf dem Kessel befestigt sind, nehmen den Kopf ab (Punkt 2), und versichern Sie sich, dass den Stofffilter montiert ist (Punkt 3).
Stellen Sie den Saugkopf auf den Kessel und schliessen ihn mit den Klammern (Punkt 4).
Den Saugschlauch lassen Sie in dem dafür vergesehenen Anschlußstutzen einrasten (Punkt 5) und verbinden die beiden Stahlrohre mit dem Saugschlauch (Punkt 6).
Stecken Sie den Stecker (Punkt 7) schalten Sie die Schalter an (Punkt 8) und beginnen Sie zu saugern. Für Teppichböden benutzen Sie den glatten Aufsatz (Punkt 9) für Stein Parkett benutzen Sie den Bürstenaufsatz (Punkt 10). Um kleine Ecken und Nischen zu saugern, setzen Sie eine Fugendüse auf das Rohr (Punkt 11, 12, 13). Zusätlich können Sie noch eine Polsterdüse anfordern (Punkt 14, 15).
Nach erledigter Arbeit schalten Sie das Gerät aus, (Punkt 16) und ziehen den Stecker aus der Steckdose (Punkt 1). Zum guten Schluß entleeren Sie den Kessel des Staubsaugers.

GEBRAUCH ALS NAßSAUGER

Achten Sie bitte immer darauf, daß der Kessel leer ist bevor Sie ihn zu Naßsauger in Betrieb nehmen und der Stecker beim Umrüsten nicht in der Steckdose ist (Punkt 17). Nun öffnen Sie die Klammern und kippen den Saugerkopf auf den Kessel (Punkt 18) und nehmen Sie den Stofffilter ab (Punkt 19). Nun Stellen Sie den Saugkopf wieder auf den Kessel und schliessen die Klammern (Punkt 20). Stecken den Stecker in die Steckdose (Punkt 21), schalten den Schalter an (Punkt 22) und saugern Sie mit der besondere Düse (Punkt 23) oder die Flüßigdüse (Punkt 24). Nach erledigter Arbeit schalten Sie das Gerät aus (Punkt 25) und ziehen den Stecker aus der Steckdose (Punkt 1).
ACHTUNG! Dieses Gerät ist mit einem Sicherung systeme ausgestattet, der sich vor die Ansaugöffnung des Motors setzt, dies signalisiert, daß der Kessel mit Wasser gefüllt ist, und entleert werden muß
ACHTUNG! zwecks besonders dichte Flüssigkeiten inhalieren (chemisches Wasser mit trucioli, Schlamm, verläßt), um den speziellen Filter im Nylon zu benutzen (optional).